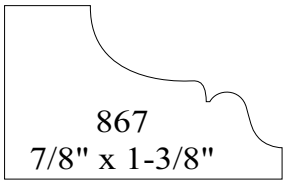

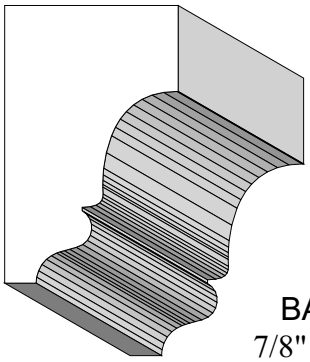

BA 867
7/8" x 1-3/8"